第68回広島県高等学校新人卓球大会広島地区予選（個人の部）

6D その2
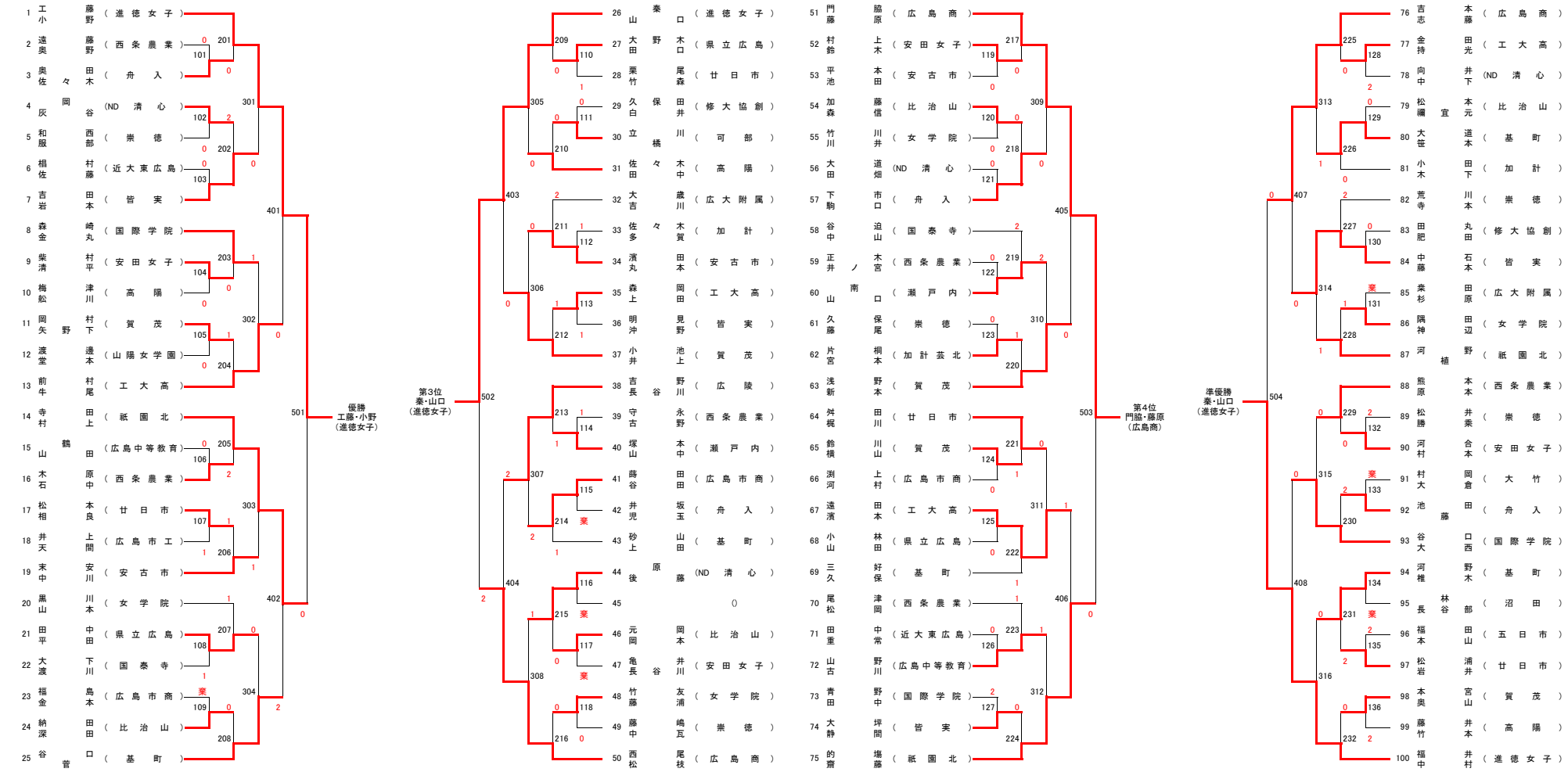
2